DE

IMPORTANT

Please read these instructions carefully before you start to assemble this greenhouse.
Please carry out the steps in the order set out in these instructions.
Keep these instructions in a safe place for future reference.

» Hinweise zur Pflege und Sicherheit

- Bitte folgen Sie der Anleitung, wie sie in diesem Handbuch aufgeführt ist.
- Sortieren Sie die Teile, und vergleichen Sie diese mit der Inhaltsliste.
- Aus Gründen der Sicherheit empfehlen wir dringend, dass der Zusammenbau des Produkts mit der Hilfe von mindestens zwei Personen vorgenommen wird.
- Einige der Teile haben Metallkanten. Bitte seien Sie beim Handhaben der Bauteile vorsichtig. Tragen Sie im Verlauf der Montage immer Handschuhe, Schuhe und eine Schutzbrille.
- Versuchen Sie nicht, den Carport unter windigen oder feuchten Wetterbedingungen zusammenzubauen.
- Bitte entsorgen Sie alle Plastikhüllen sorgfältig - heben Sie dieser außer Reichweite kleiner Kinder auf.
- Halten Sie Kinder vom Ort der Montage fern.
- Versuchen Sie nicht, den Carport zusammenzubauen, wenn Sie ermüdet sind, Drogen, Medikamente oder Alkohol zu sich genommen haben, oder wenn Sie zu Schwindelanfällen neigen.
- Wenn Sie eine Stehleiter oder Elektrowerkzeuge benutzen, stellen Sie sicher, dass Sie den Sicherheitsanweisungen des Herstellers folgen.
- Klettern Sie nicht auf das Dach, und stellen Sie sich nicht darauf.
- Schwere Gegenstände sollten nicht gegen die Pfosten gelehnt werden.
- Bitte erkundigen Sie sich bei den örtlichen Behörden, ob für das Aufstellen des Carport irgendwelche Genehmigungen erforderlich sind.
- Halten Sie das Dach und die Traufe frei von Schnee, Schmutz & Blättern.
- Große Mengen schweren Schnees auf dem Dach können den Carport beschädigen und den Aufenthalt darunter oder in seiner Nähe gefährlich machen.
- Das vorliegende Produkt wurde einzig und allein mit dem Zweck entworfen und hergestellt, als Carport zu dienen.

» Einige Modelle dieses Carports sind farbig gestrichen.

Wenn im Verlauf des Zusammenbaus Farbe abgekratzt wurde, kann dies mit der folgenden Farbe behoben werden: Gray – RAL 7012

» Anweisungen zur Säuberung

Wenn Ihr Carport gesäubert werden muss, setzen sie eine milde Waschlösung ein, und spülen sie mit kaltem und sauberen Wasser nach.
Benutzen Sie weder Azeton, noch scheuernde Reinigungsmittel oder andere besondere Reinigungsmittel, um den Carport säubern.

» Vor Beginn der Montage

- Dieser Carport muss auf einem soliden Fundament zusammengebaut werden (wie zum Beispiel etwa aus Beton oder Asphalt).
- Wählen Sie den Standort vor Beginn des Zusammenbaus sorgfältig aus. Die Oberfläche des Standorts (vorwiegend unterhalb der Pfosten) muss gerade und eben sein.
- Setzen Sie im Verlauf der Montage eine weiche Unterlage für die Bauteile, um Kratzer und Schäden zu vermeiden.

» Sie müssen

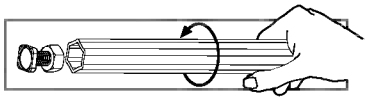

T001 - Mitgelieferten

Diese Elemente nicht im Lieferumfang enthalten

Wenn Sie auf das Informationssymbol treffen, lesen Sie bitte den betreffenden Montageschritt für weitere Anmerkungen und Unterstützung nach.

» Im Verlauf der Montage

Schritt 5: Es wird empfohlen, ein Laken / ein Stück Karton unter die Bauteile zu legen, um Kratzer und das Abblättern von Farbe zu verhindern.

Schritt 7: Wenn Sie alle Schrauben mit den Teilen verbunden haben, ziehen Sie bitte alle Schrauben fest an (auch die in den vorherigen Schritten genannten).

Schritt 15: Die Teile 7580 dienen als Stütze für den Rand der Paneele. Vergewissern Sie sich, dass jedes Paneel mit einem solchen Teil unterlegt wird.

Schritt 17: Nivellieren Sie die Beine der Profile, und passen Sie dann die Schraubenund Stöpsel der Art des Geländes an.

» Allgemeines:

- Ziehen Sie nach Abschluss der Montage alle Schrauben fest.

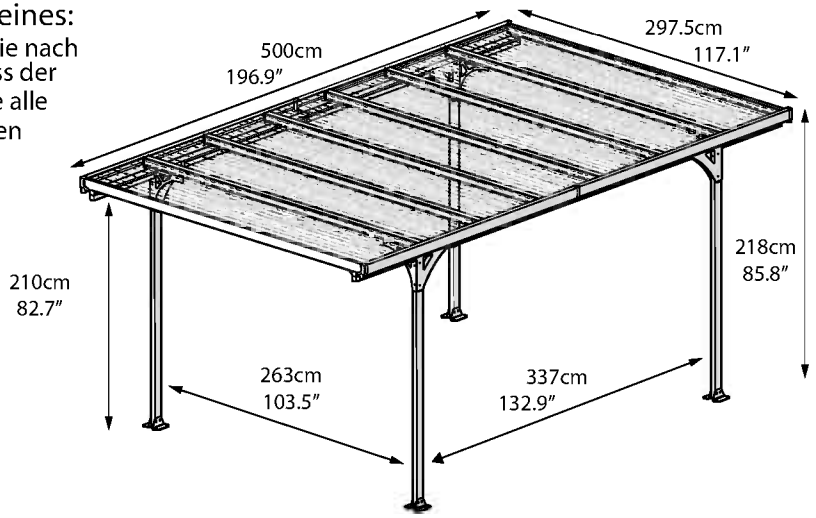

Sie keine Schrauben und Muttern (411 & 412) bis zum Abschluss der Montageprozess fest.
Diese Symbole zeigen an, wenn 2 Schrauben 'Straffung erforderlich ist oder nicht.

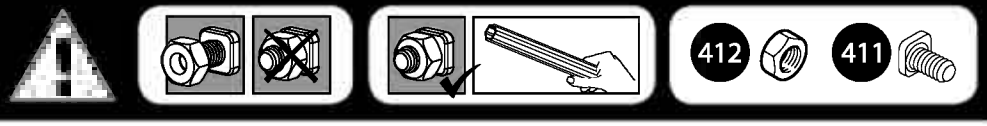

Dieser Carport sollte nur auf einer festen Grundlage montiert werden (wie zum Beispiel Beton). Ohne eine feste Grundlage ist ein vorheriges Fundament aus Beton und Metall erforderlich, wie in dieser Illustration dargestellt wird

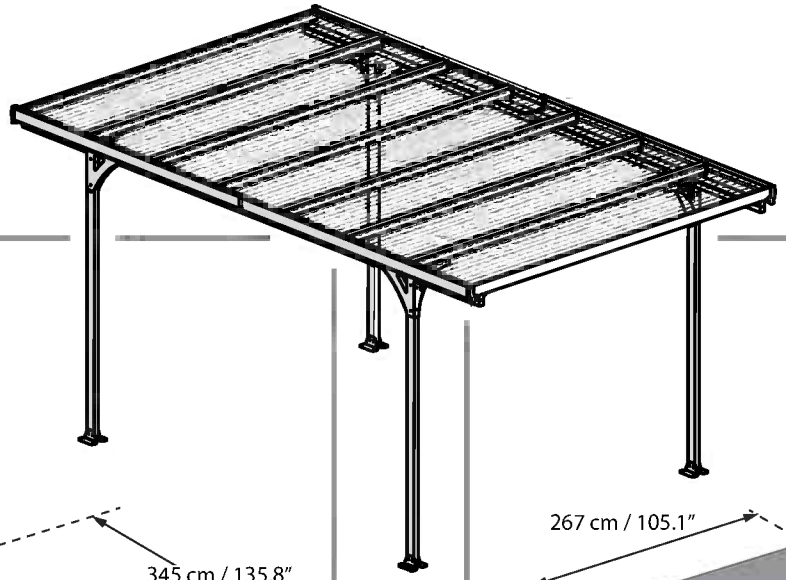

Slabs and concrete pavers

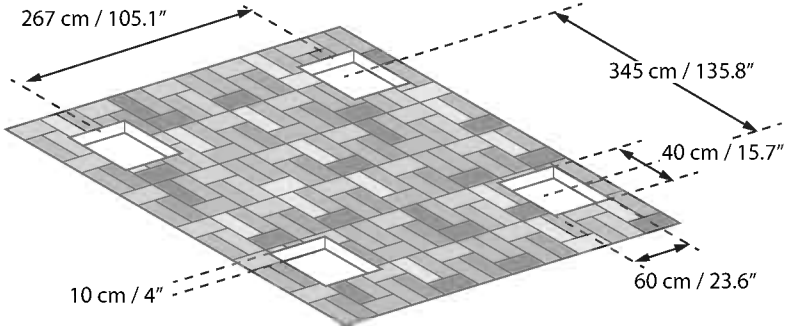

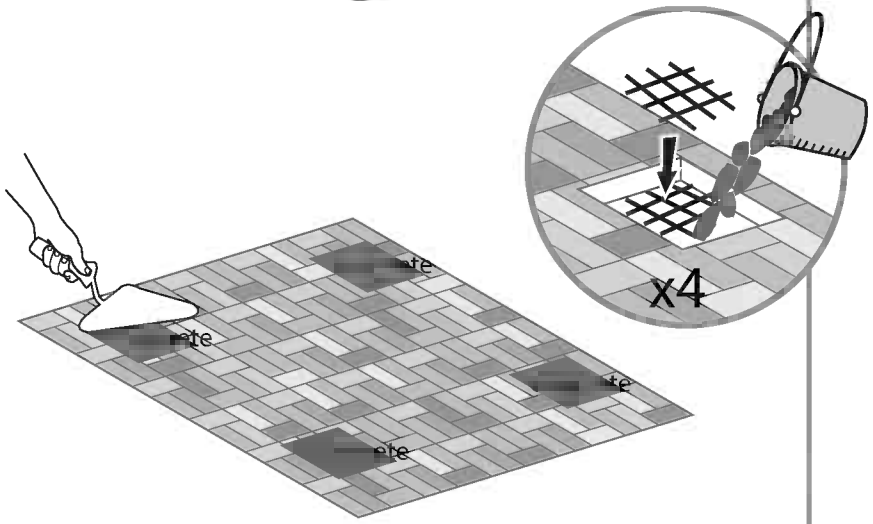

OR

Asphalte

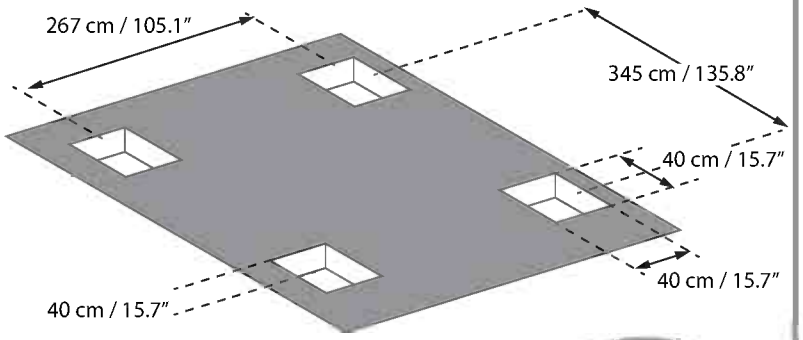

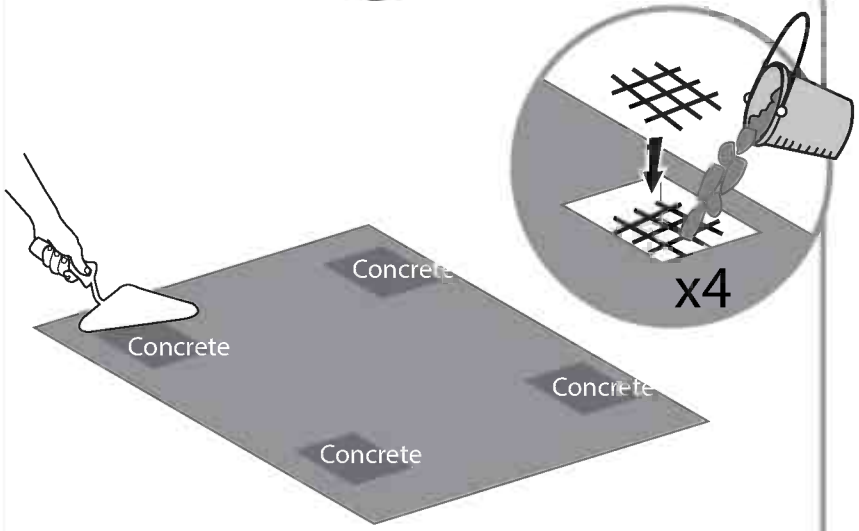

FR

IMPORTANT

Veuillez lire attentivement les instructions avant de procéder à l'assemblage de ce carport.
Veuillez suivre attentivement et dans l'ordre les différentes étapes.
Conservez les instructions dans un endroit accessible à l›abri de l›humidité pour consultation ultérieure.

» Précautions et mesure de sécurité

- Veuillez respecter les instructions énumérées dans ce manuel.
- Trier les pièces et vérifier la liste du contenu.
- Pour des raisons de sécurité, nous recommandons fortement que le produit soit assemblé par au moins deux personnes.
- Quelques pièces ont des bords métalliques. Faites attention lors de la manipulation des composants, portez toujours des gants et des chaussures de sécurité lors de l'assemblage.
- N'essayez pas d'assembler l'auvent dans des conditions venteuses ou pluvieuses.
- Disposez tous les sacs plastiques de manière sécurisée – conservez-les hors de portée des enfants
- Eloignez les enfants de la zone d'assemblage
- Evitez d'assembler le carport si vous êtes fatigué, sous traitement médicamenteux ou sous l'emprise d'alcool ou souffrez d'étourdissements.
- Lorsque vous utilisez un escabeau ou des outils éléctriques, assurez-vous de respecter tous les consignes de sécurité du fabricant.
- Il est interdit de monter ou de vous tenir sur la toiture.
- Les pièces lourdes ne doivent pas être posés sur les poteaux.
- Veuillez consulter la réglementation locale afin de vous assurer si un permis est nécessaire pour la mise en place d'un carport.
- Veuillez conserver la toiture et les gouttières en parfait état de propreté (neige, saleté, feuilles)
- Une grosse quantité de neige sur la toiture peut endommager le carport et le rendre dangereux. Retirez immédiatement tous cumuls de neige.
- Ce produit a été conçu et produit pour être un carpot uniquement.
- Certaines versions de cet auvent sont peintes.

» Si la peinture est éraflée pendant l'assemblage, cela peut être réparé à l'aide des teintes suivantes Gris – RAL 7012

» Instructions de nettoyage

Lorsque votre un carpot doit être nettoyé, utilisez un détergent doux puis rincez avec de l'eau froide.

N'utilisez pas d'acétone, des produits abrasifs ou d'autres détergents spéciaux pour nettoyer les panneaux.

» Avant de commencer l'assemblage

- Cet un carpot devra être assemblé sur des fondations solides (comme du béton ou de l'asphalte).
- Choisissez soigneusement votre site avant de commencer l'assemblage. La surface du site (en-dessous des poteaux) devra être de niveau.
- Pendant l'assemblage, utilisez un support souple sous les pièces afin d'éviter les éraflures et dommages.

» Vous aurez besoin

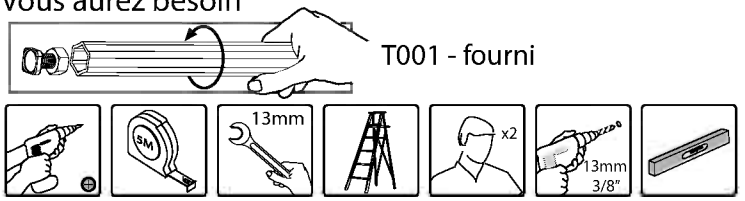

(ces articles ne sont pas fournis)

» Pendant l'assemblage

Lorsque vous rencontrez l'icône Informations, veuillez à vous référer à l'étape d'assemblage pertinente afin d'obtenir davantage de commentaires et d'aide.

Etape 5: Il est recommandé de placer une feuille / carton sous les pièces pour éviter les éraflures et l'écaillement de la peinture.

Etape 7: A la fin de la connexion de toutes les vis aux pièces, serrez toutes les vis (y compris celles des étapes précédentes)

Etape 15: Les pièces **7580** sont destinées à soutenir l'extrémité des panneaux. Assurez-vous qu'elles soient placées sous chaque panneau.

Etape 17: Egalisez les ailes du profil et après, adaptez les vis et les prises au type de sol.

» Général:

- Serrez toutes les vis à la fin d'assemblage.

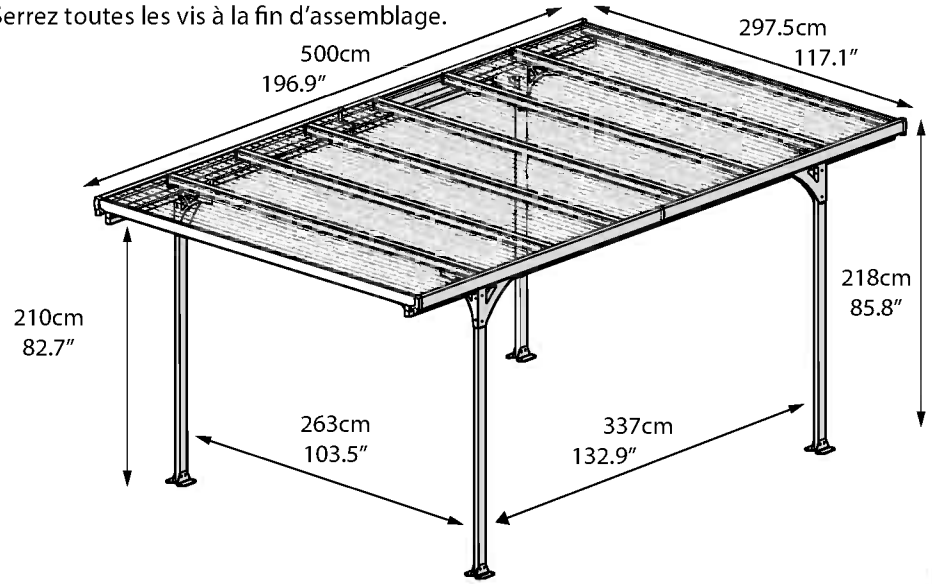

Ne pas serrer les vis et les écrous (411 & 412) jusqu'à la fin du processus d'assemblage.
Ces deux icônes indiquent si le serrage de vis est nécessaire ou non.

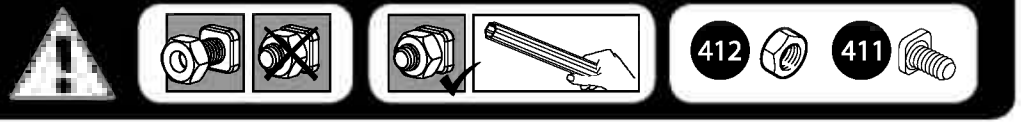

Ce carport doit être assemblé sur des fondations solides (comme du béton).
Sans fondations solides, une pré-fondation, comprenant béton et métal, sera nécessaire tel que décrit dans ce dessin

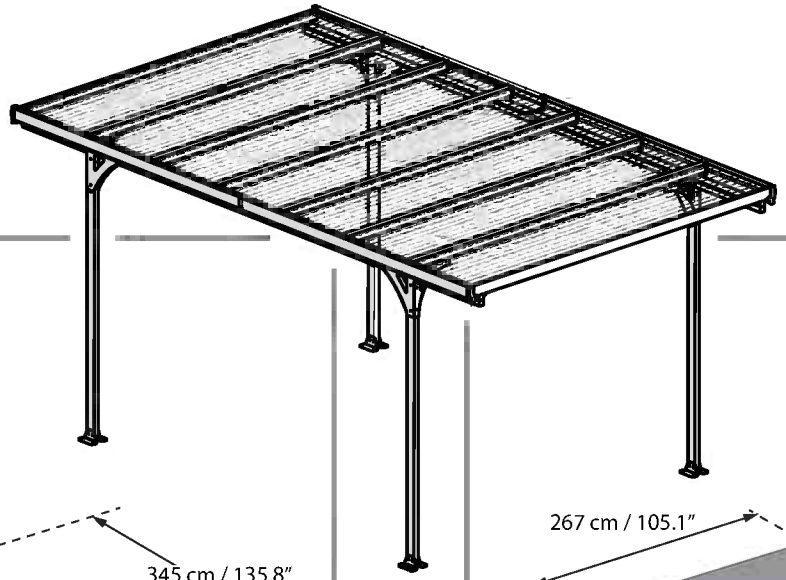

Sol pavé (pavé carrosables)

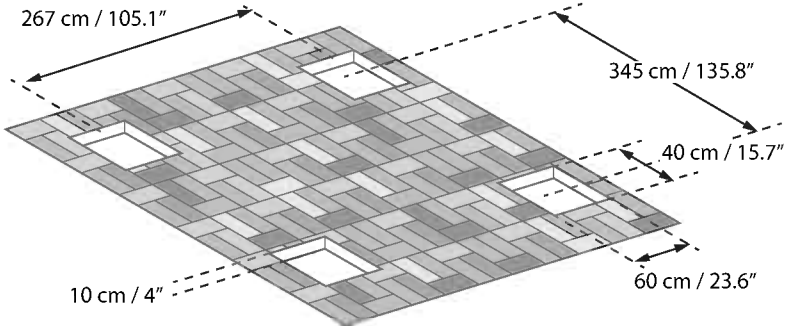

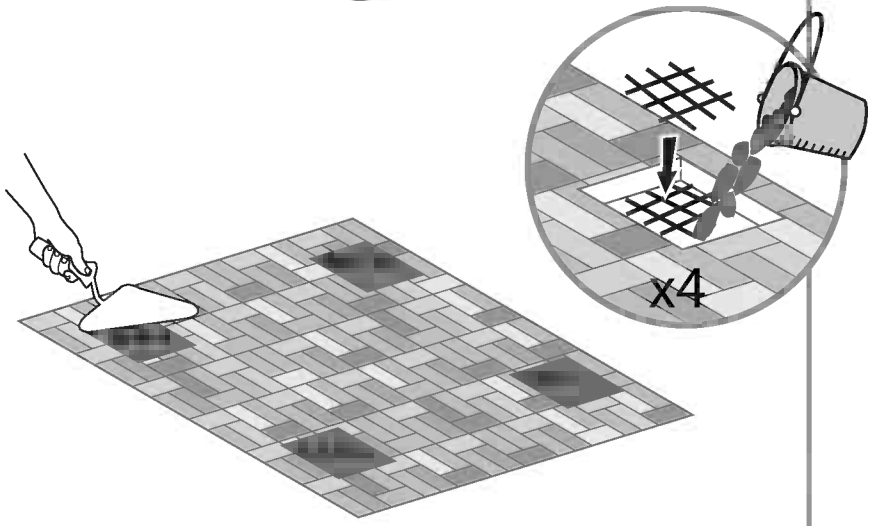

OU

Asphalte

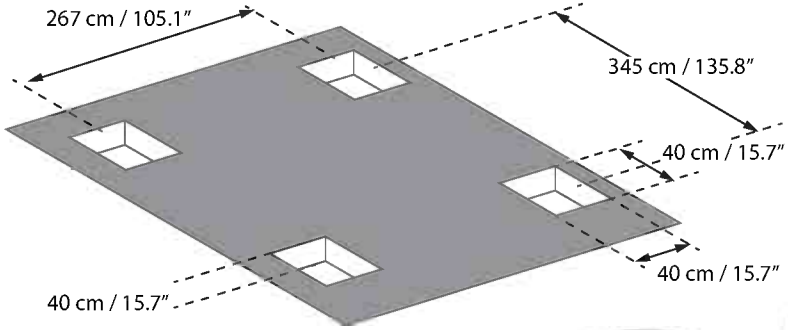

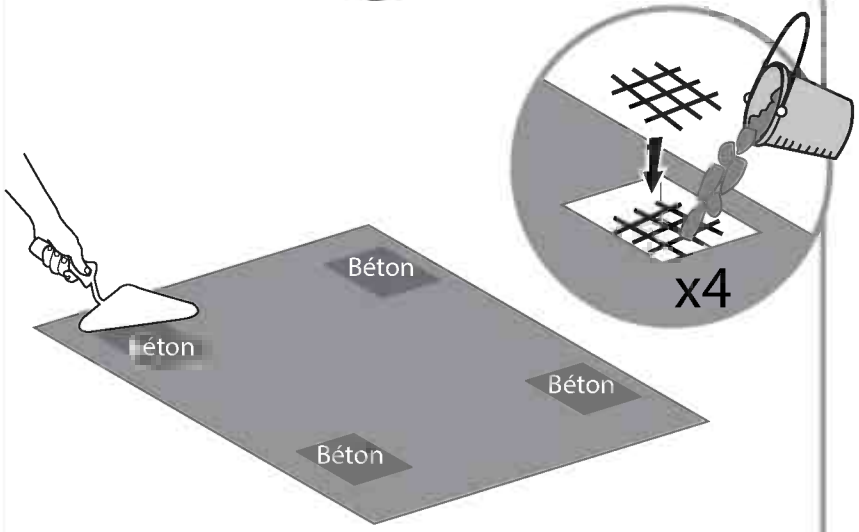

Contents

Item		Qty.
4042	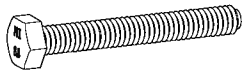	16 (+1)
7579	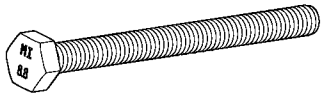	8 (+1)
4000	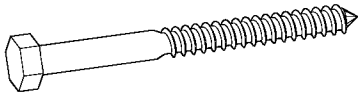	16 (+1)
433		64 (+3)
4010	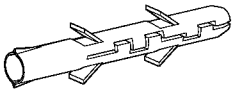	16 (+1)
5000		40 (+2)
411		76 (+4)
466		52 (+3)
414	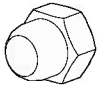	24 (+1)
413		24 (+1)

Item		Qty.
447	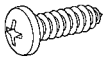	40 (+5)
8708	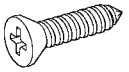	20 (+2)
7029	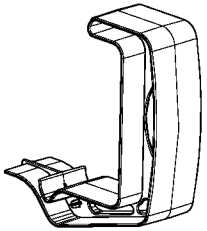	2
7028	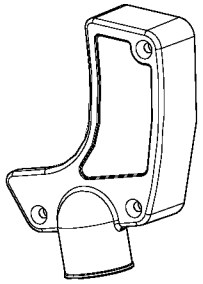	2
7027	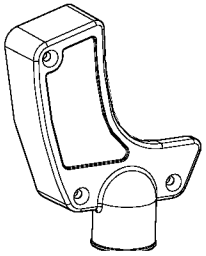	2

Item		Qty.
7580		14
212	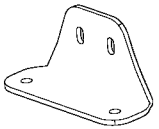	8
7038	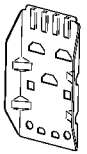	12
7039	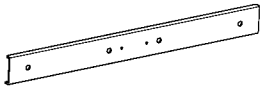	2
7655	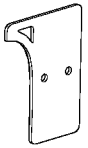	4
7653	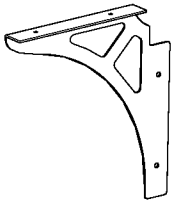	2
7654	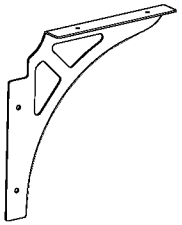	2
7575	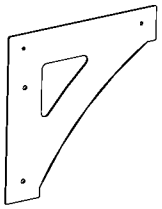	8

Contents

Item		Qty.
7568	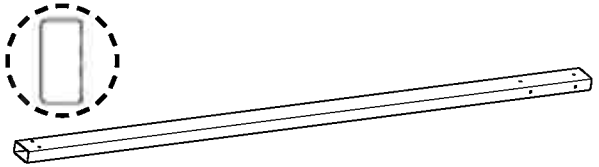	4
7647		6
7648		2
7649	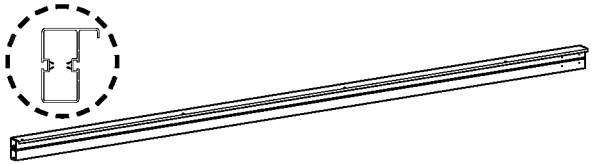	2
7650	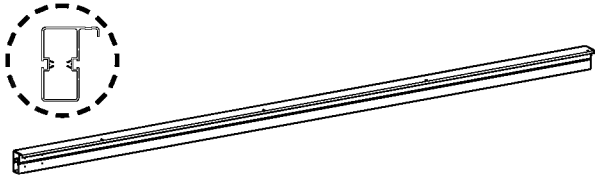	2

Item		Qty.
7651	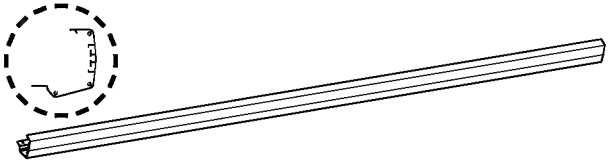	2
7652	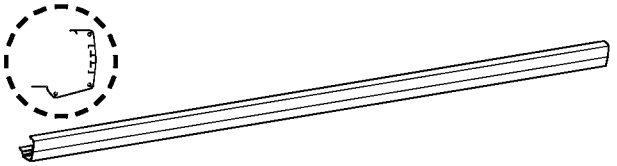	2
7506	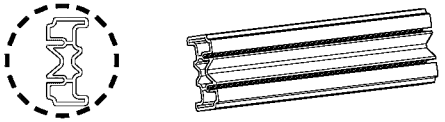	2
7577		7
T001		1

1

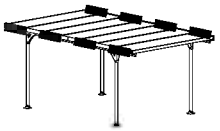

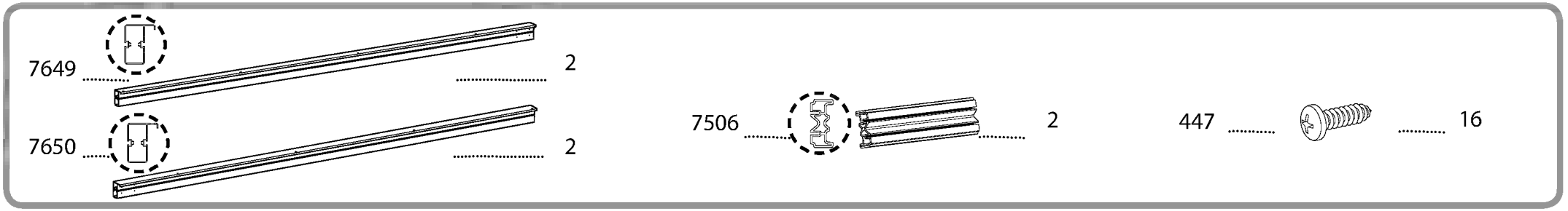
7649
2
7650
2
7506
2
447
16

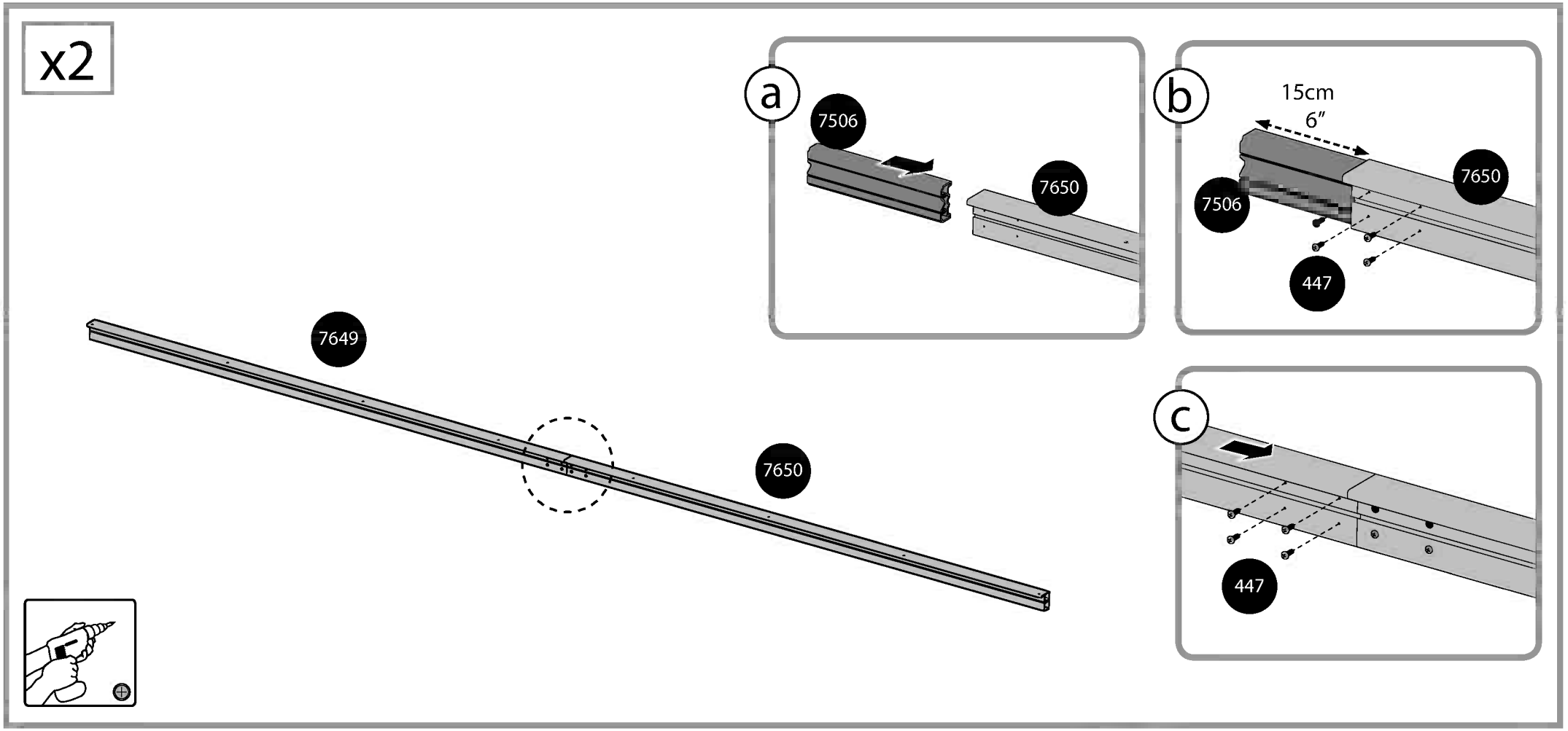
x2
a
7506
7650
b
15cm
6"
7650
7506
447
7649
7650
c
447

2

411 16

413 16

7575 ..... 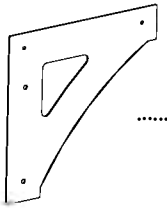 8

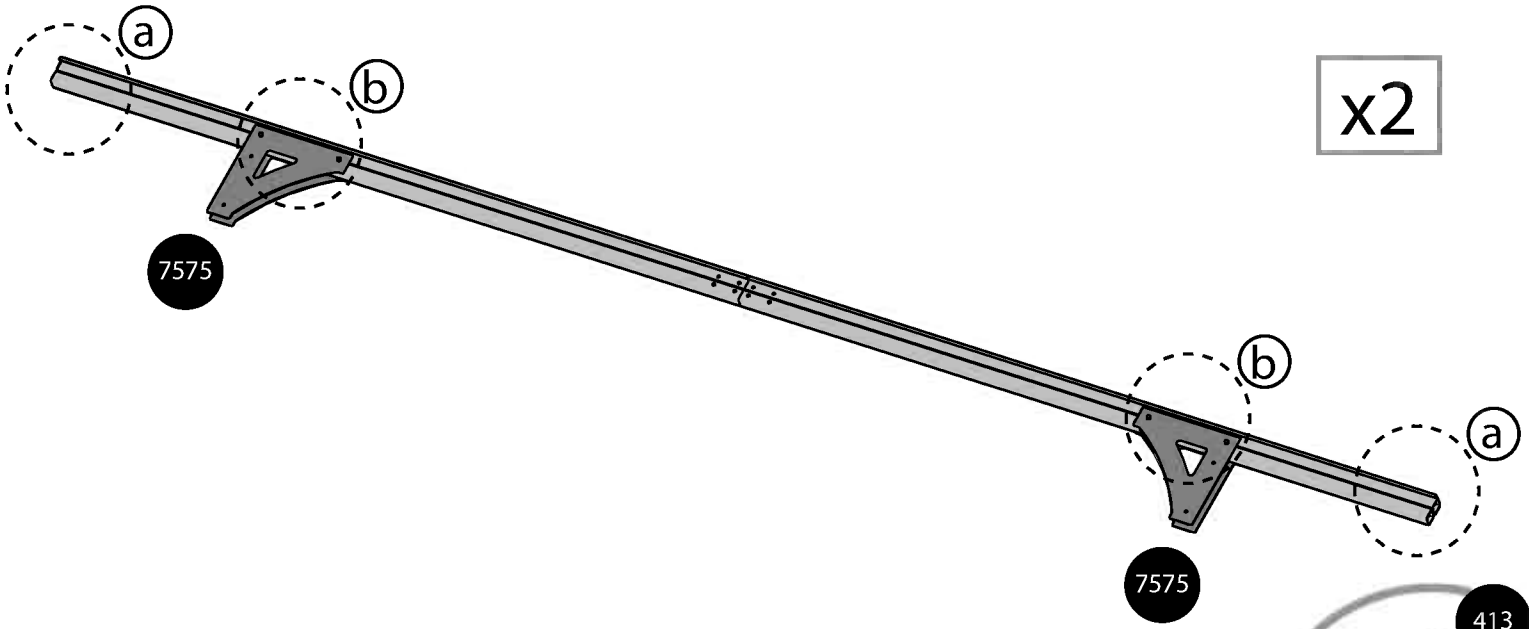

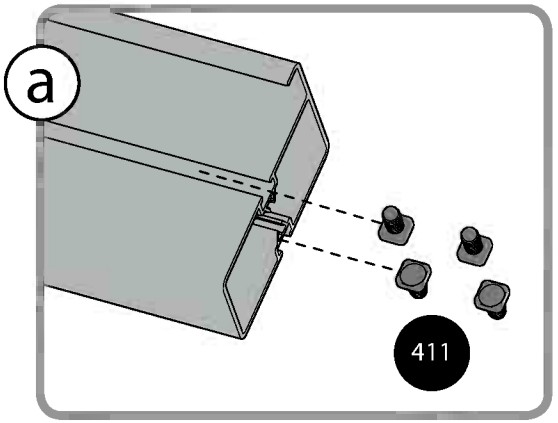

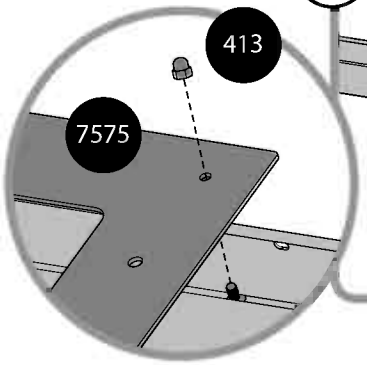

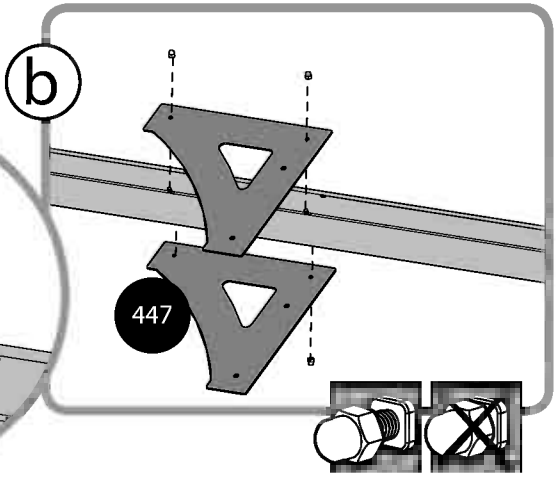

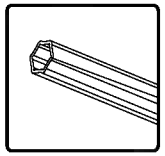

3

7647 2

411 12

466 4

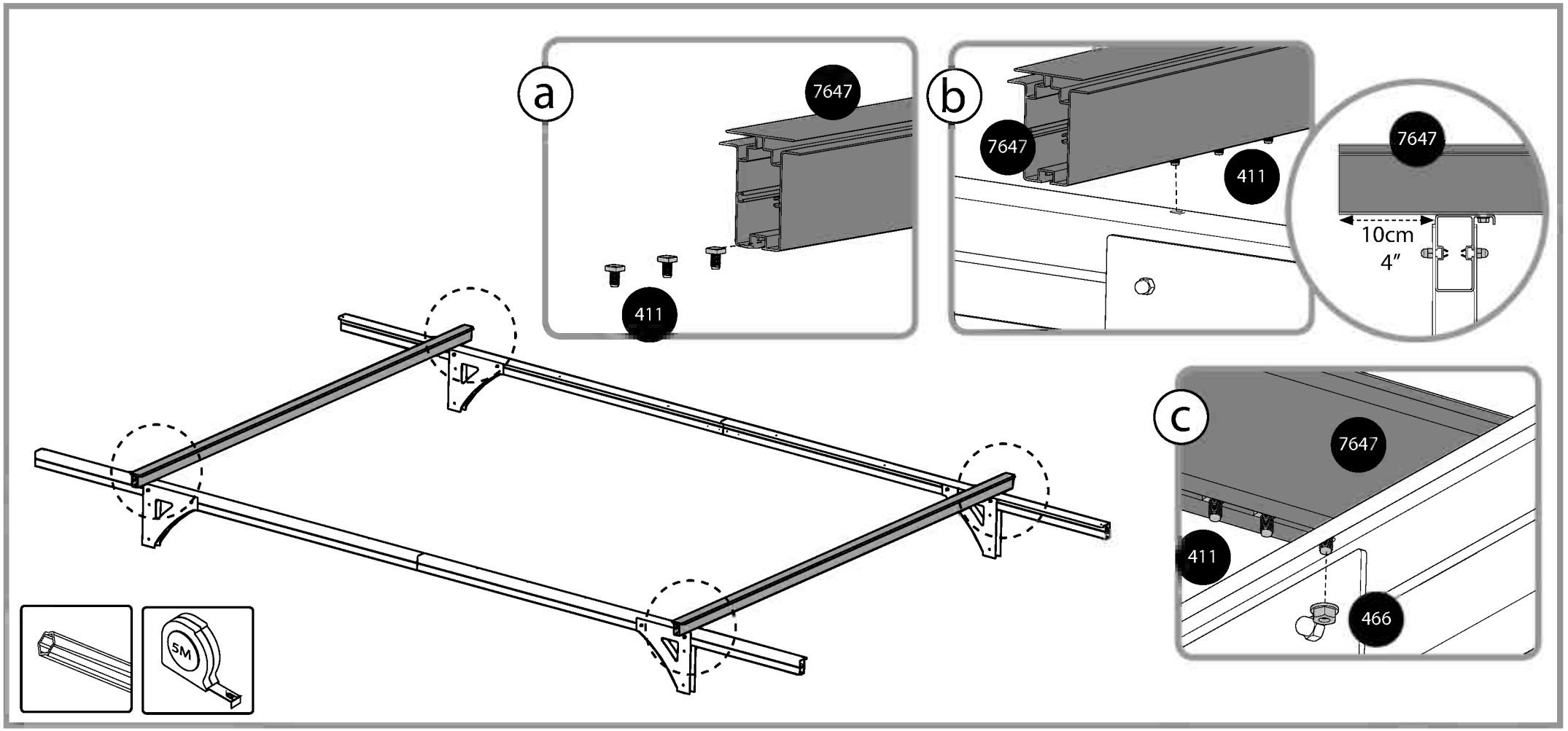

4

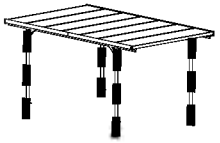

7568		4
4042	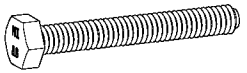	8
433		16
212	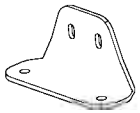	8
414	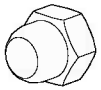	8

x4

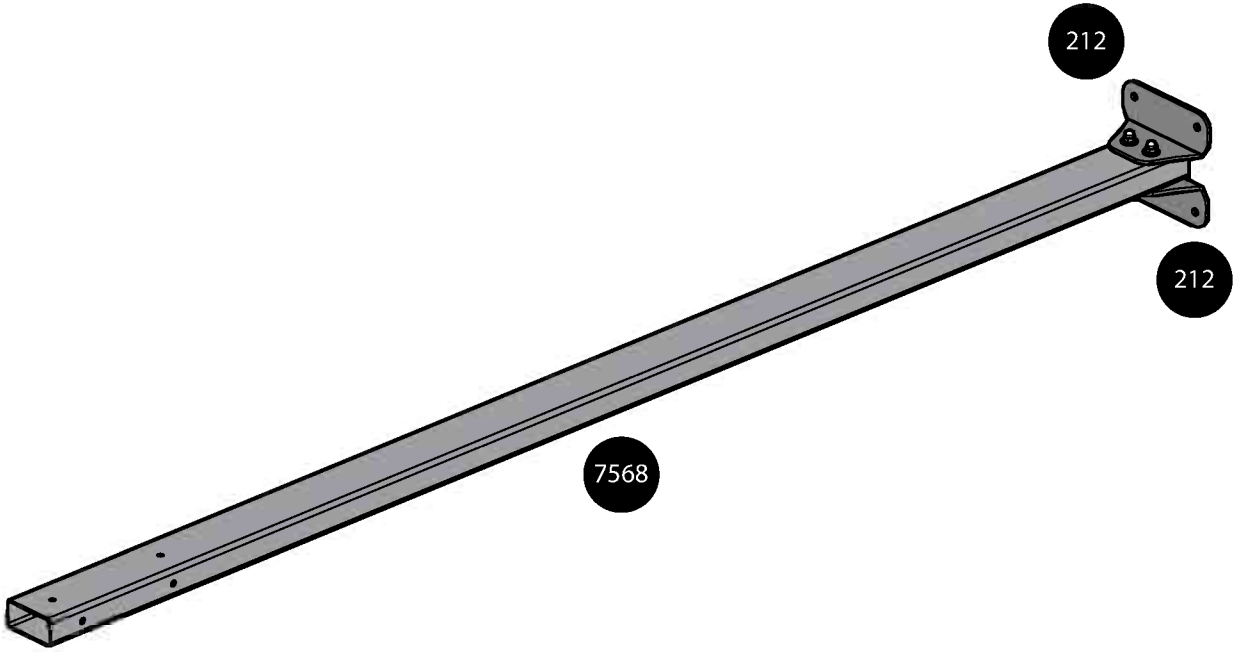

a

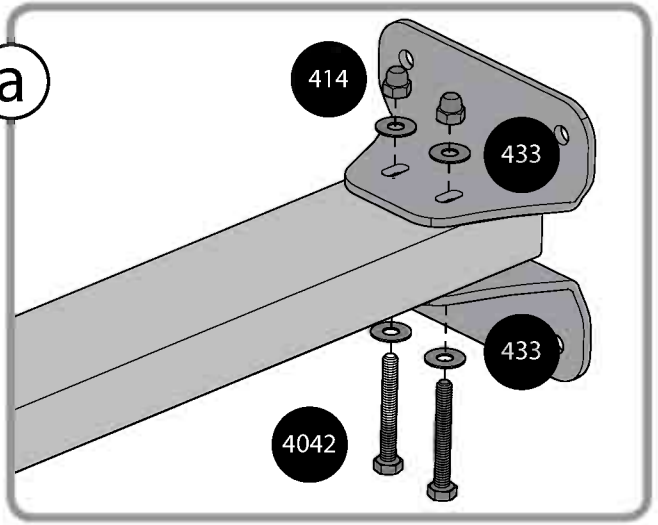

5

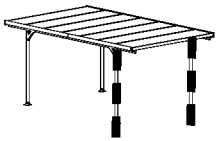

4042 ..... 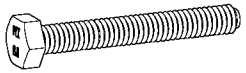 4

414 ..... 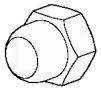 4

433 8

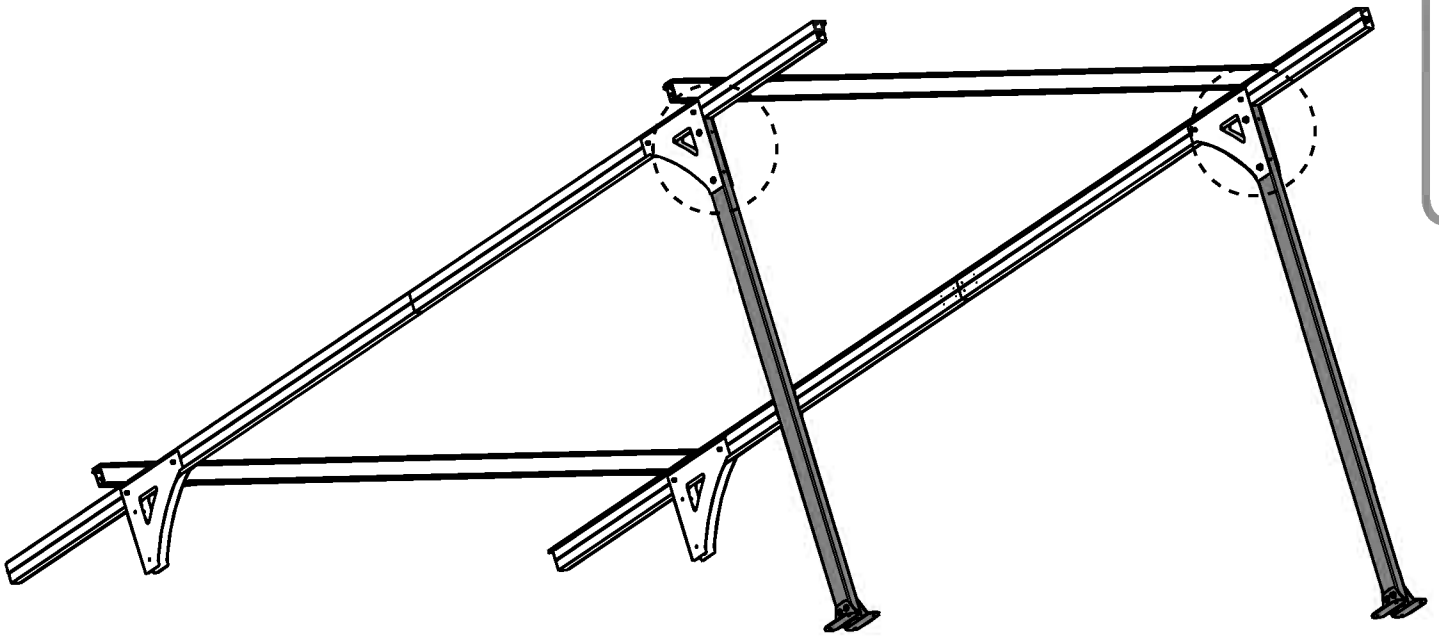

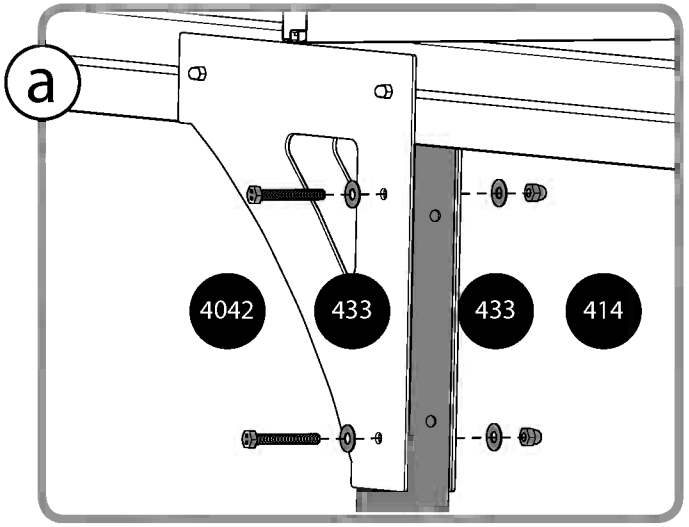

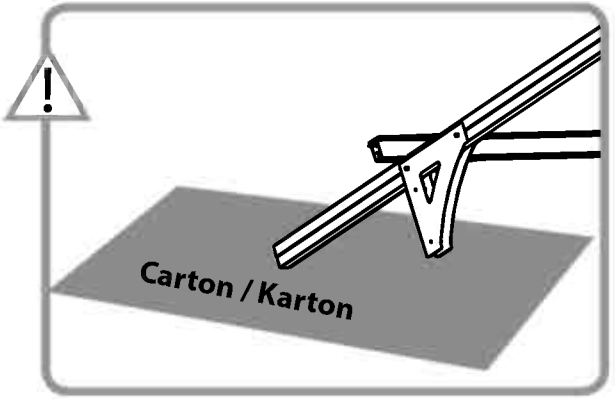

6

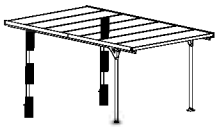

4042 ..... 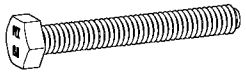 4

414 ..... 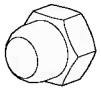 4

433 8

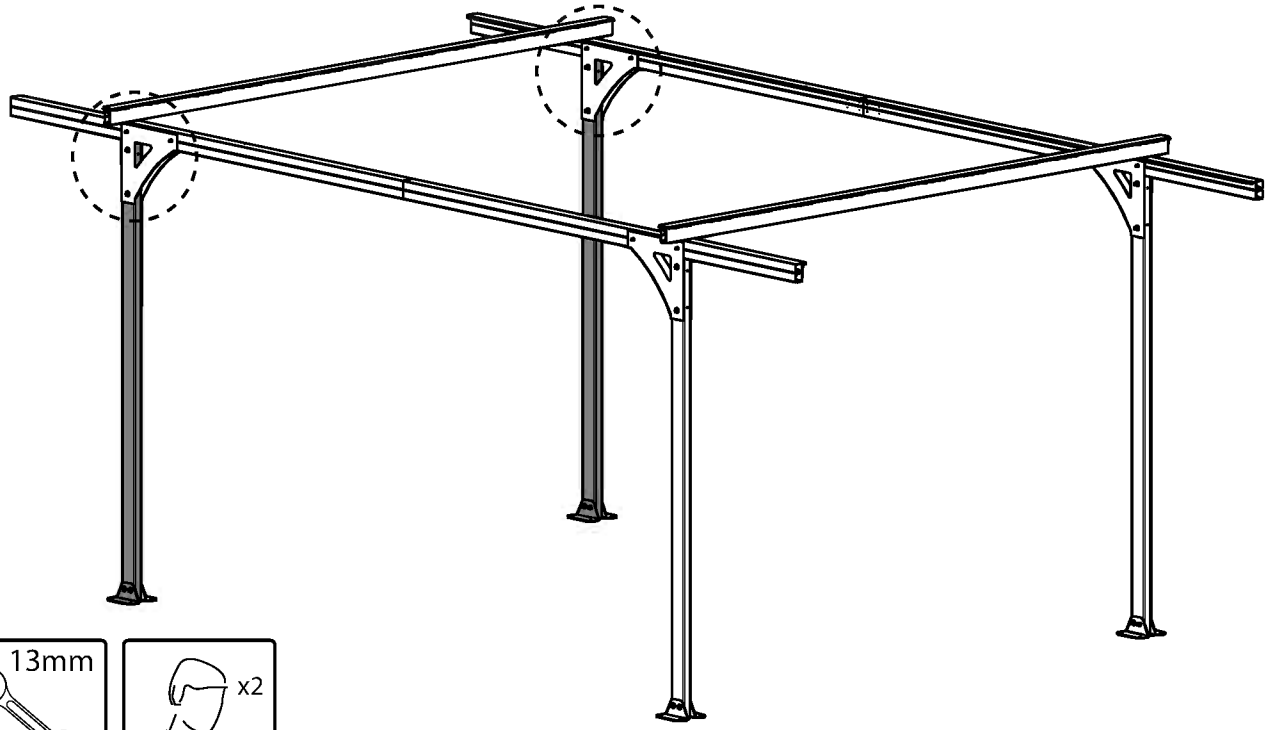

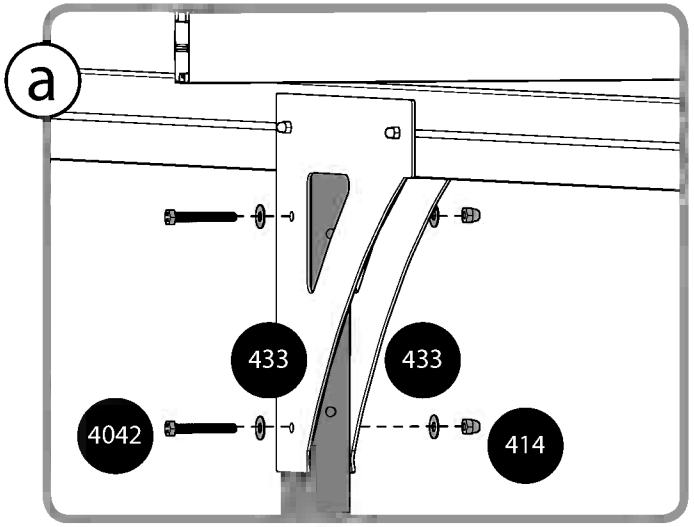

7653	2	7579	8	433	16
7654	2	414	8	413	8

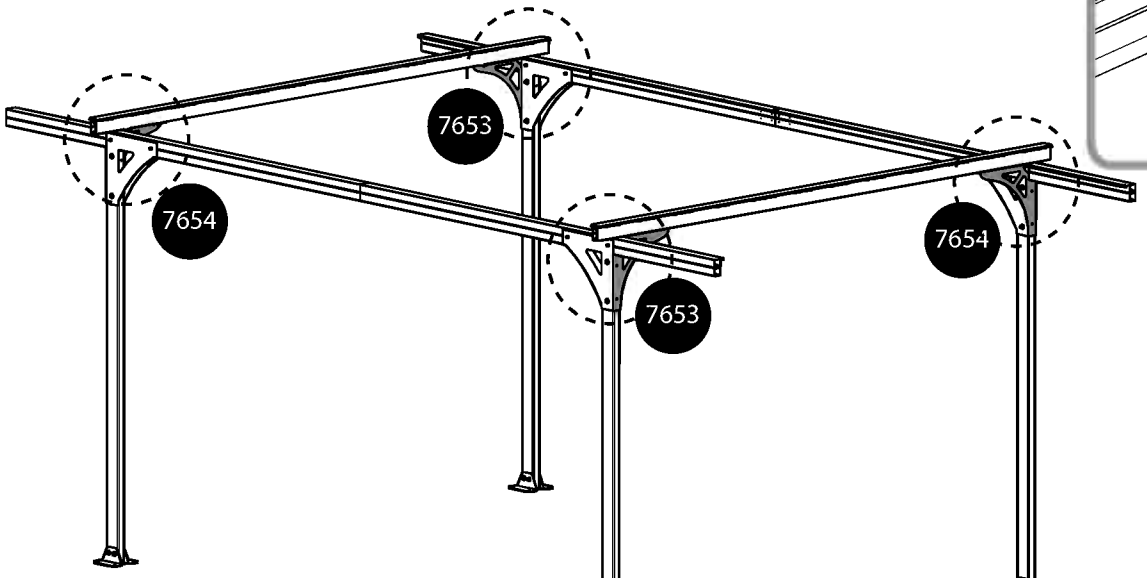

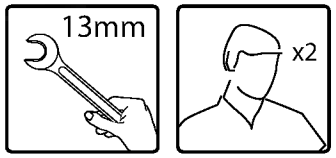

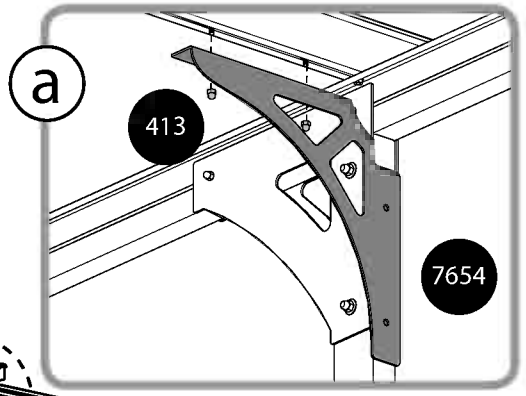

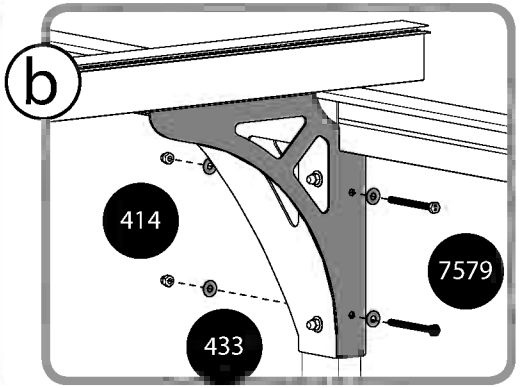

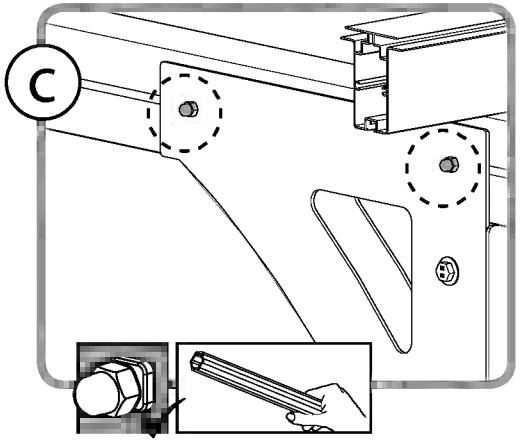

7647	4	411	12
7648	2	466	12

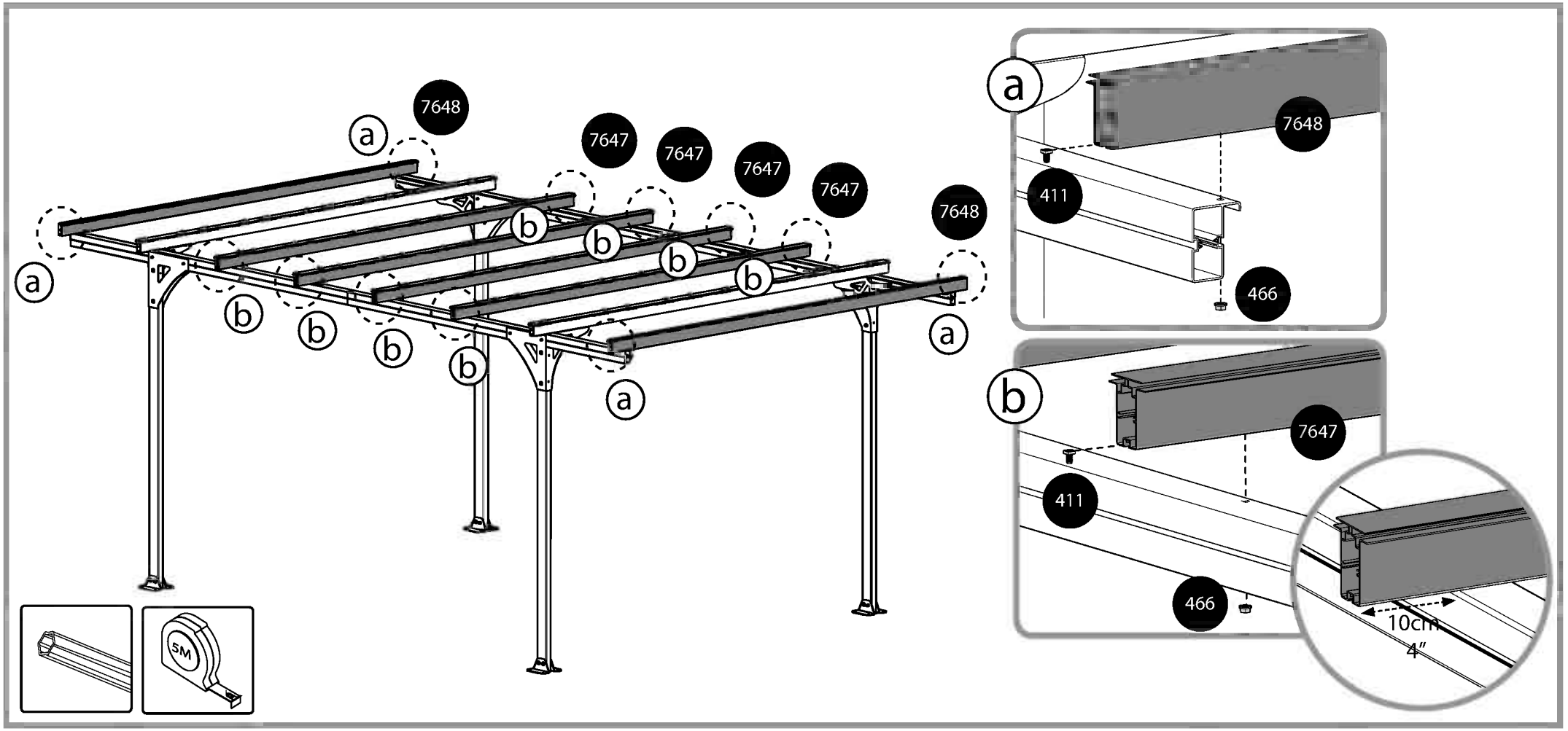

9

7577 7

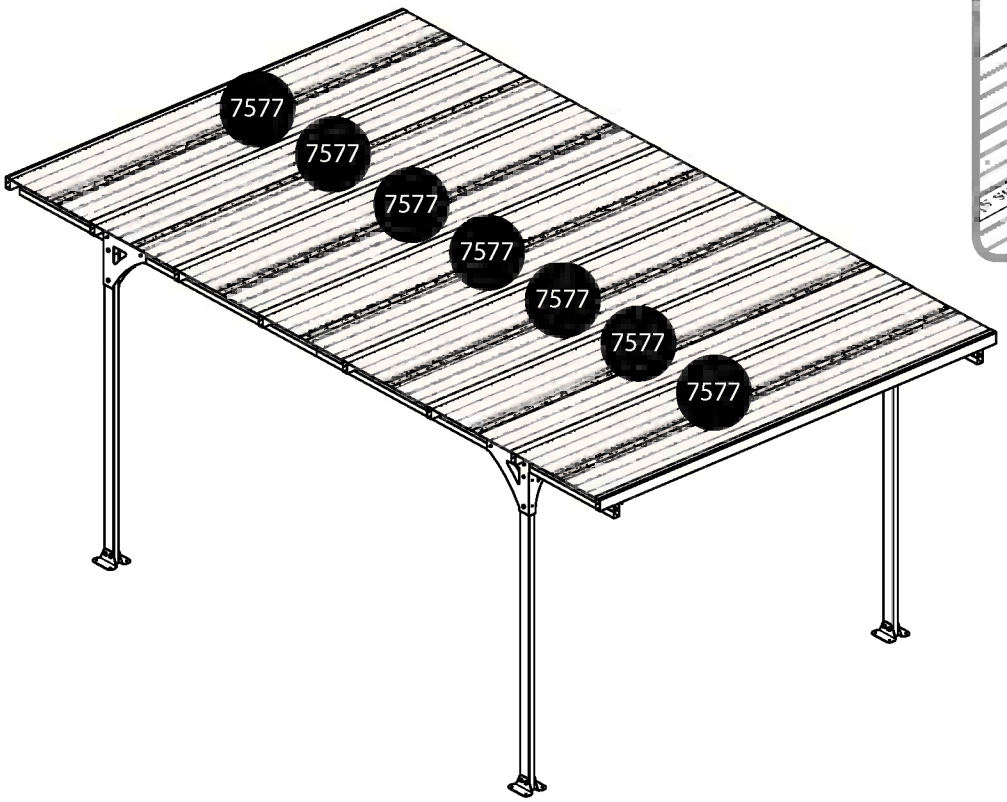

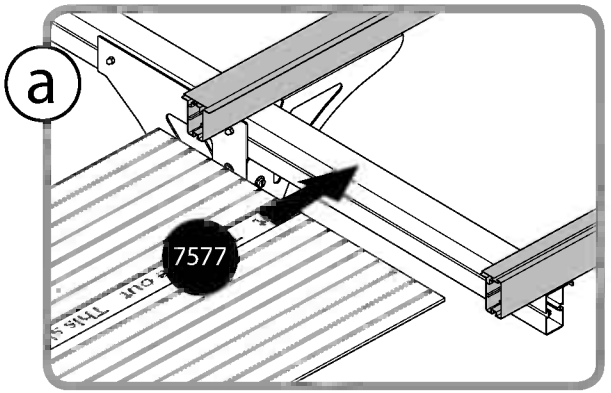

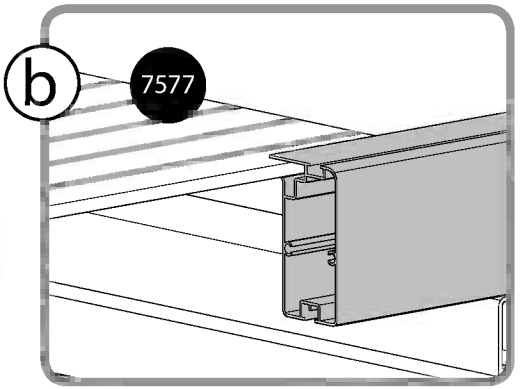

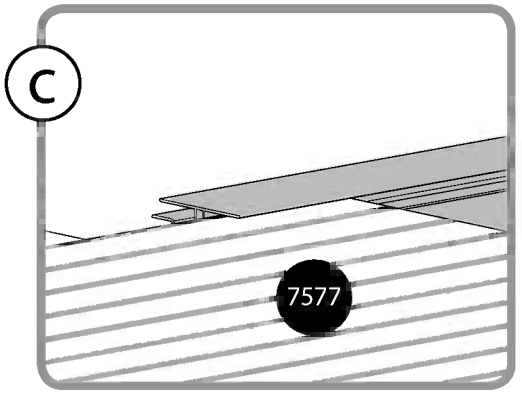

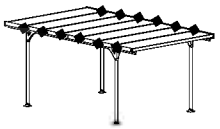

447 ..... 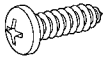 24

411 12

7038 ..... 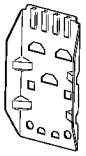 12

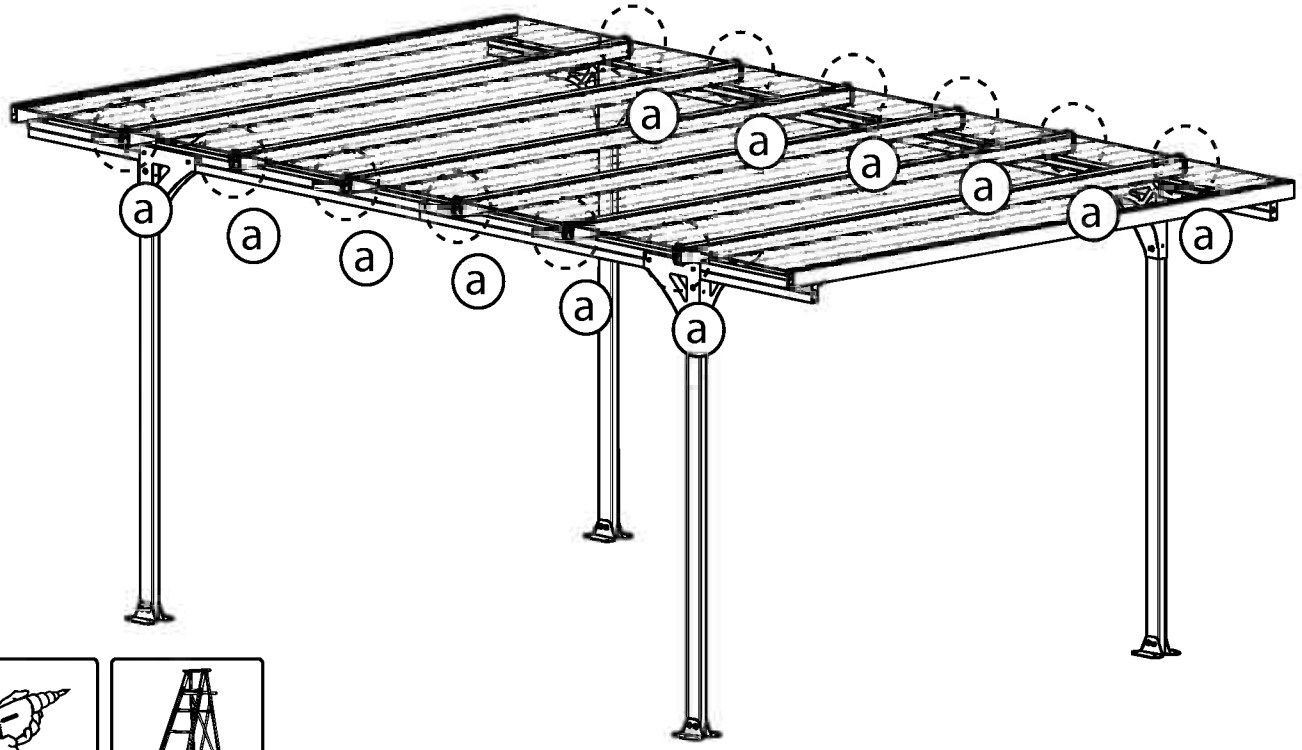

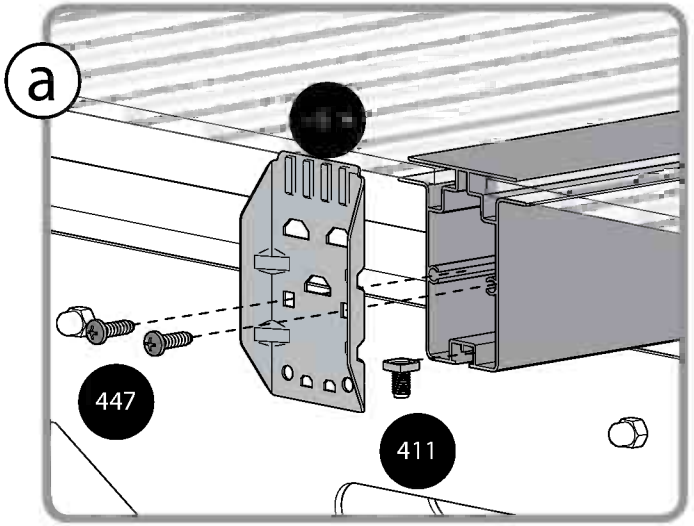

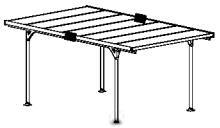

411	8	
466	8	
7029	2	
7580	2	
7039	2	

x2

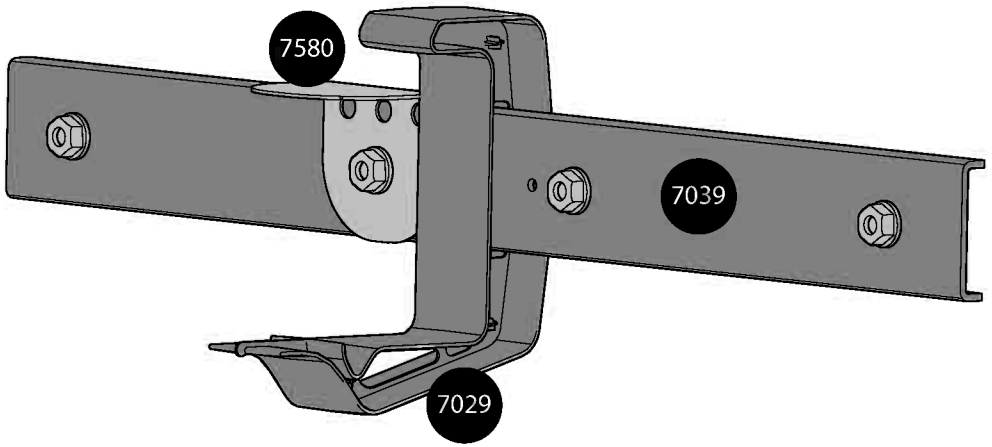

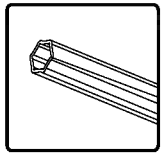

a

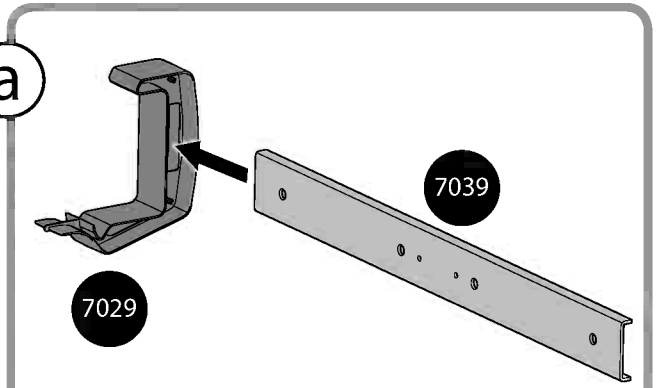

b

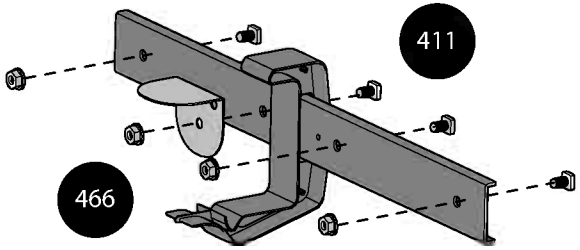

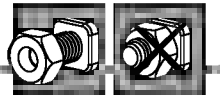

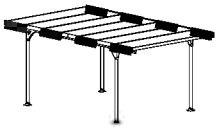

7652 2

7651 2

x2

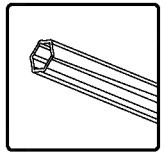

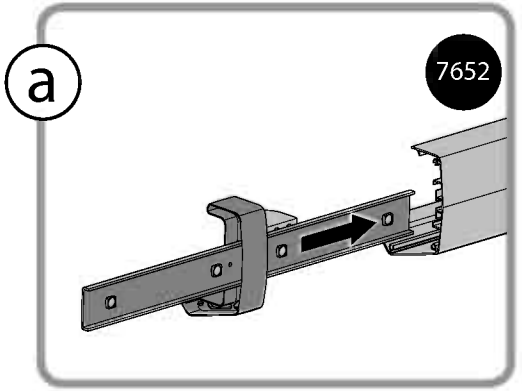

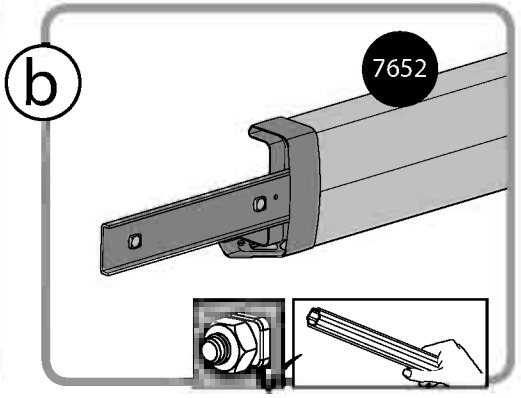

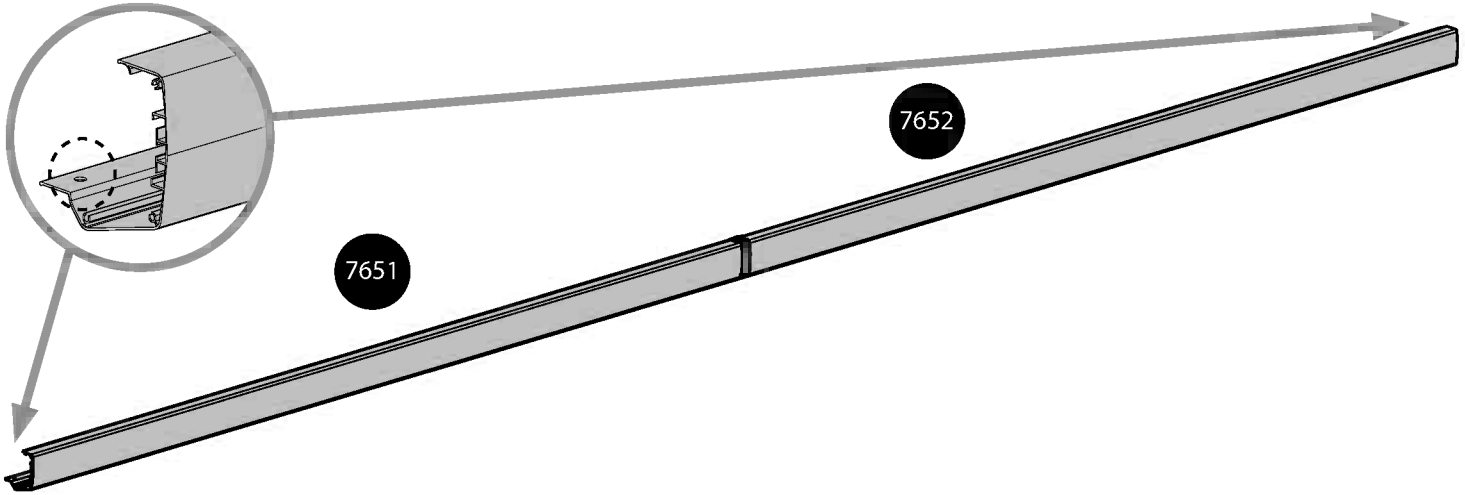

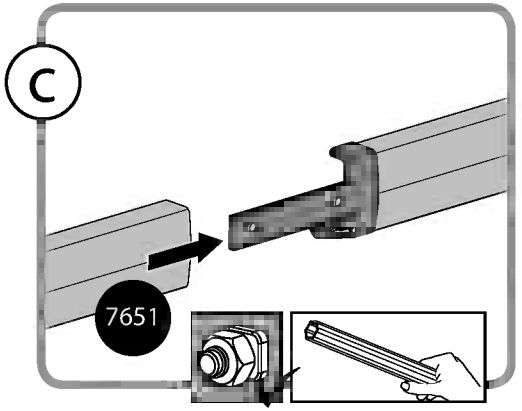

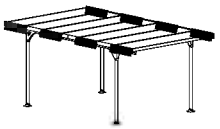

411 12

466 12

7580 12

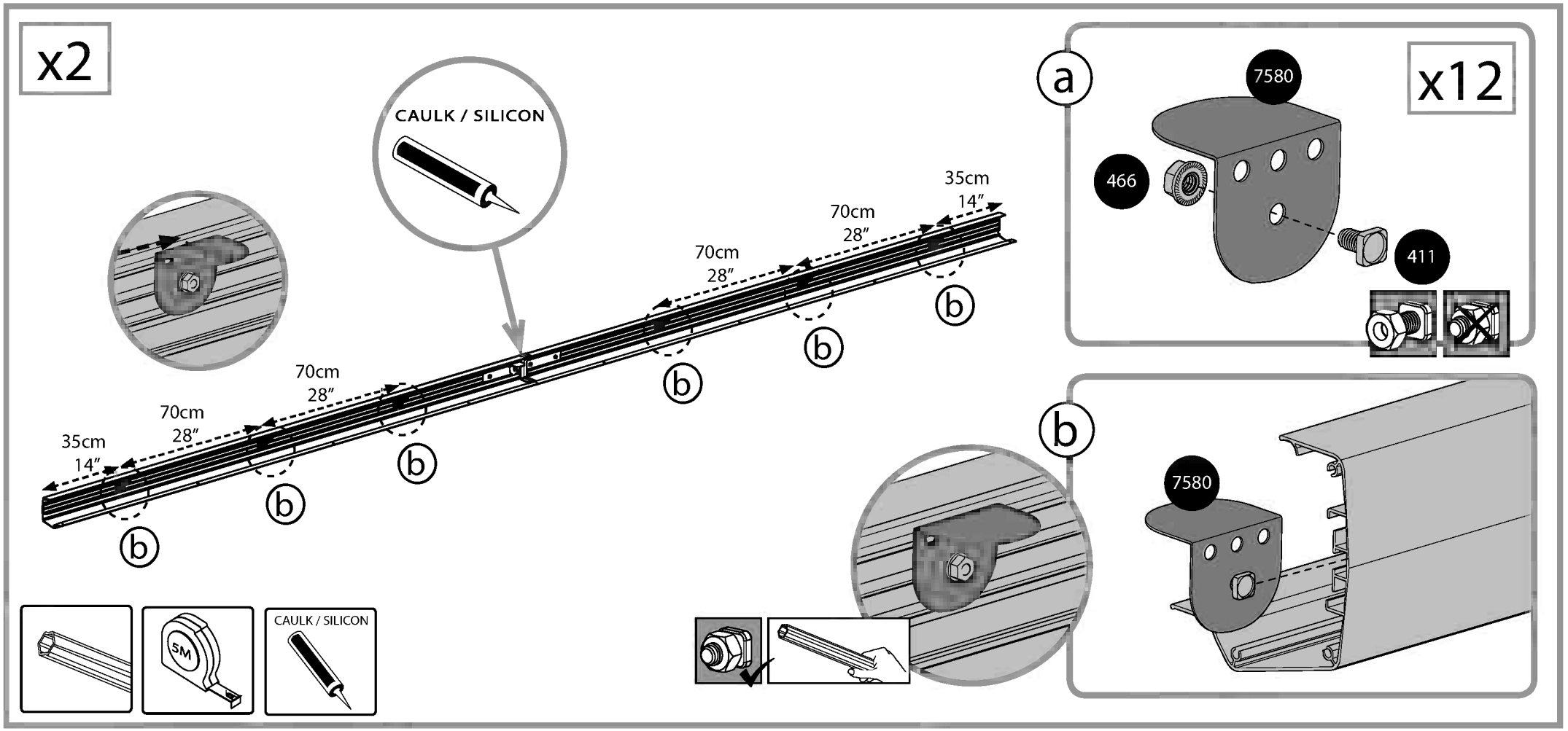

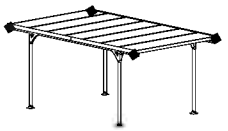

411 4

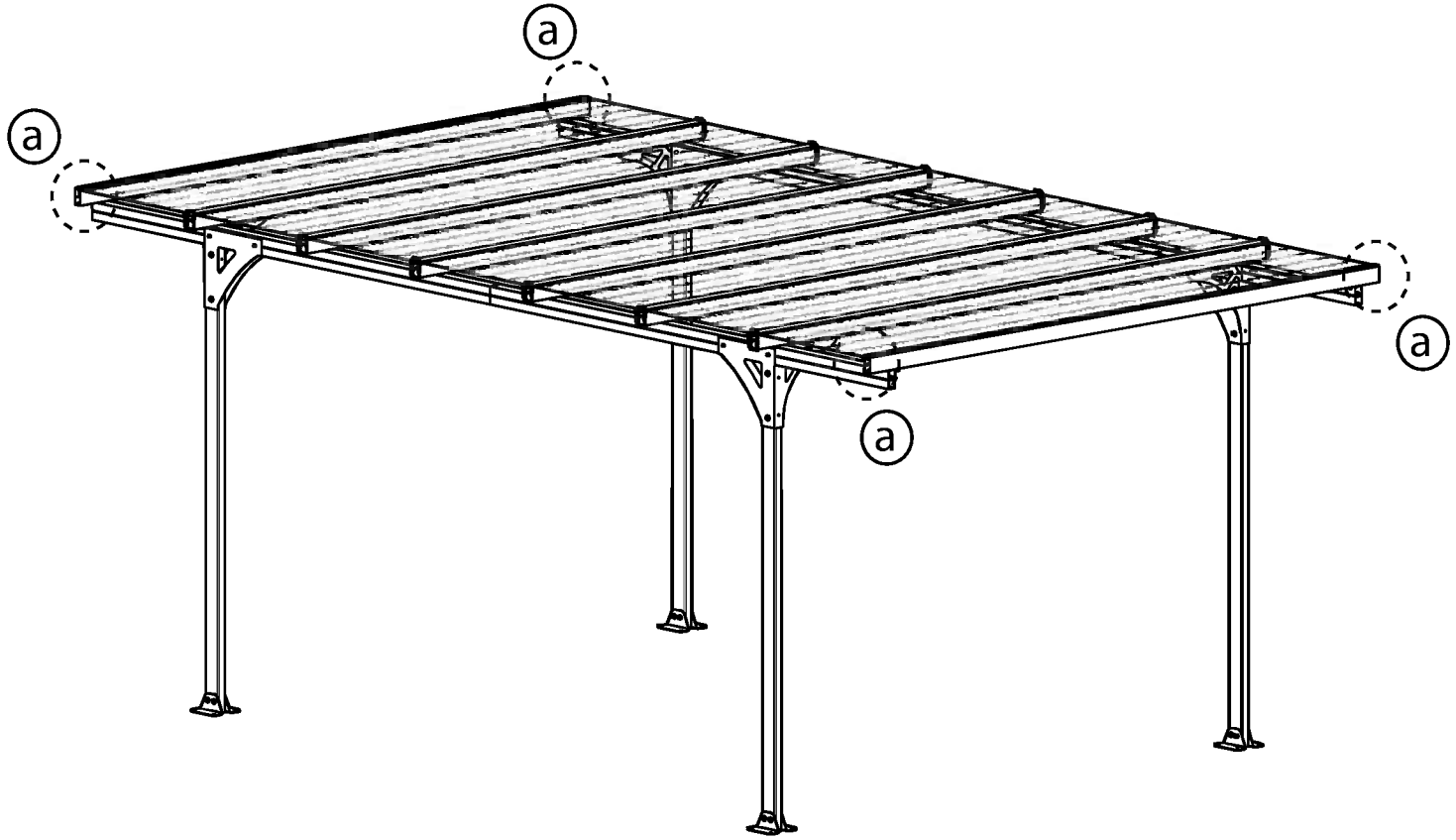

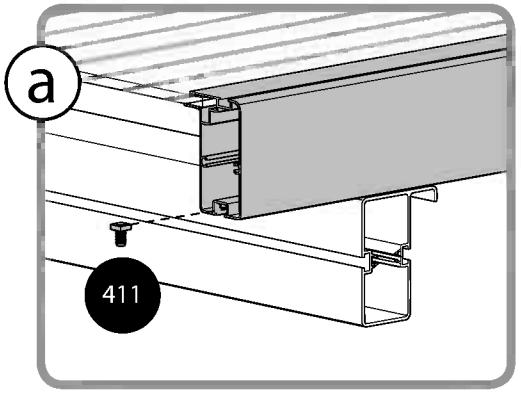

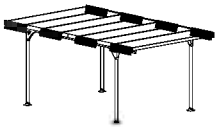

466 16

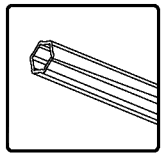

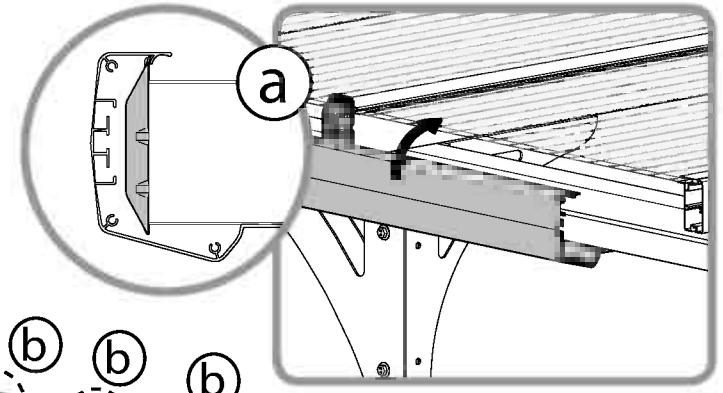

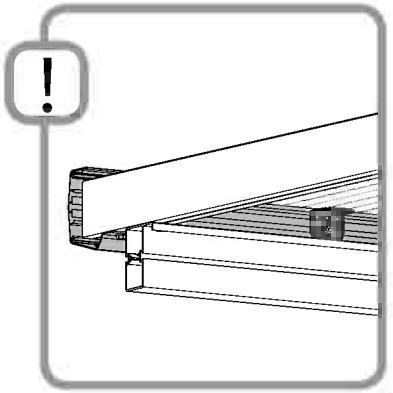

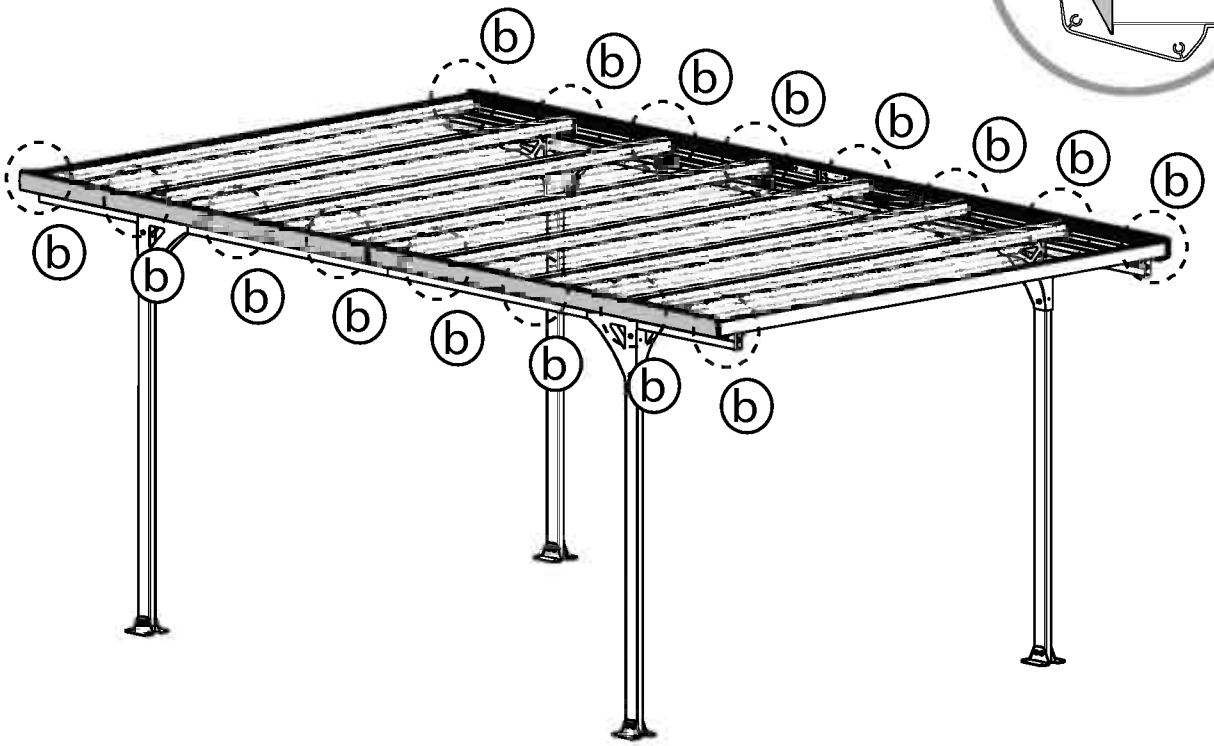

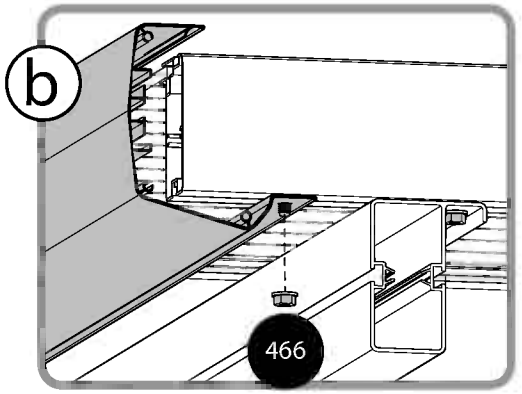

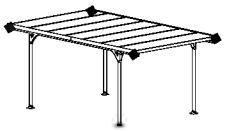

7028 2

7027 2

7655 4

8708 20

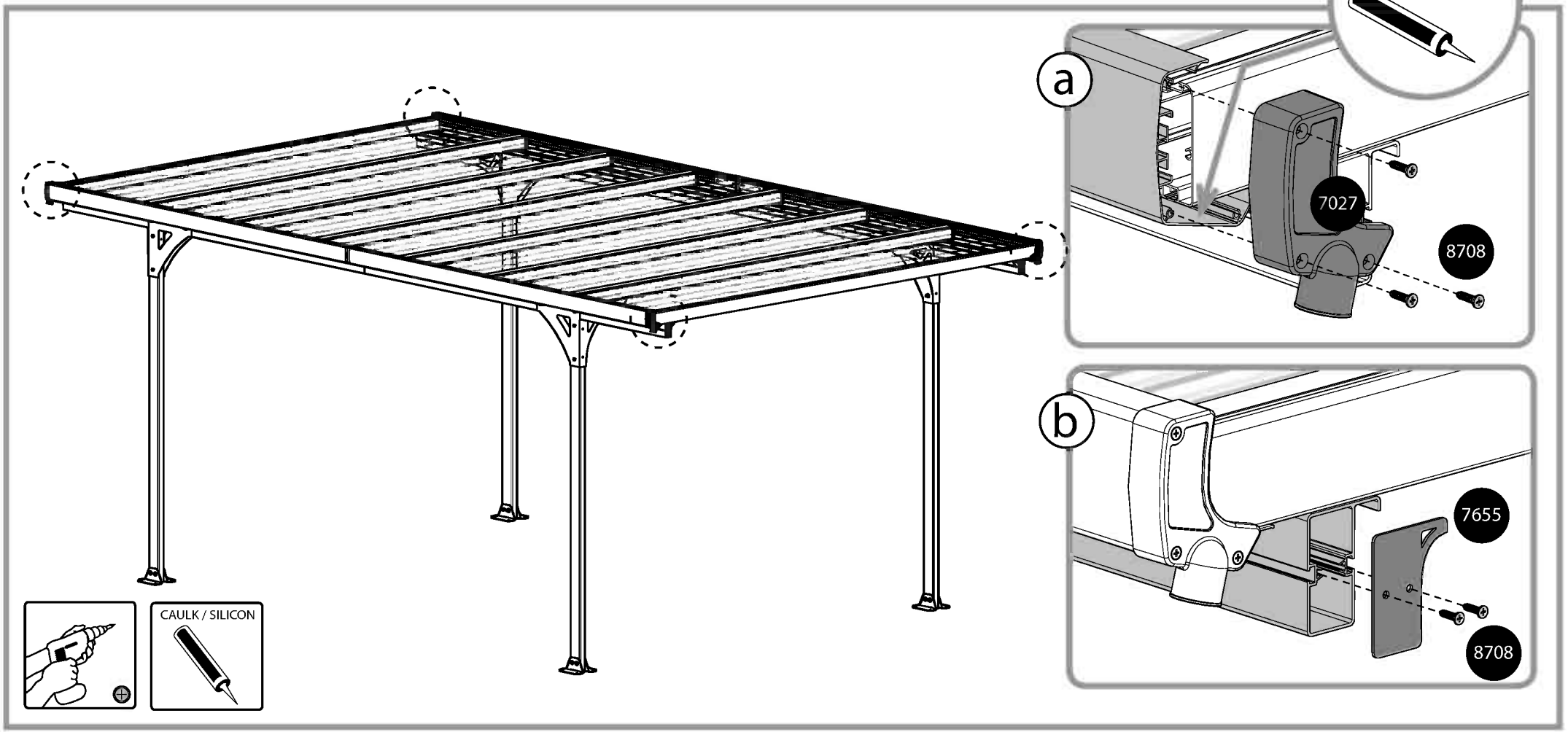

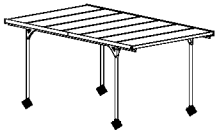

4000	16	
4010	16	
433	16	
5000	16	

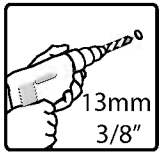

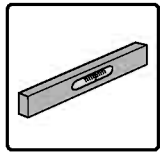

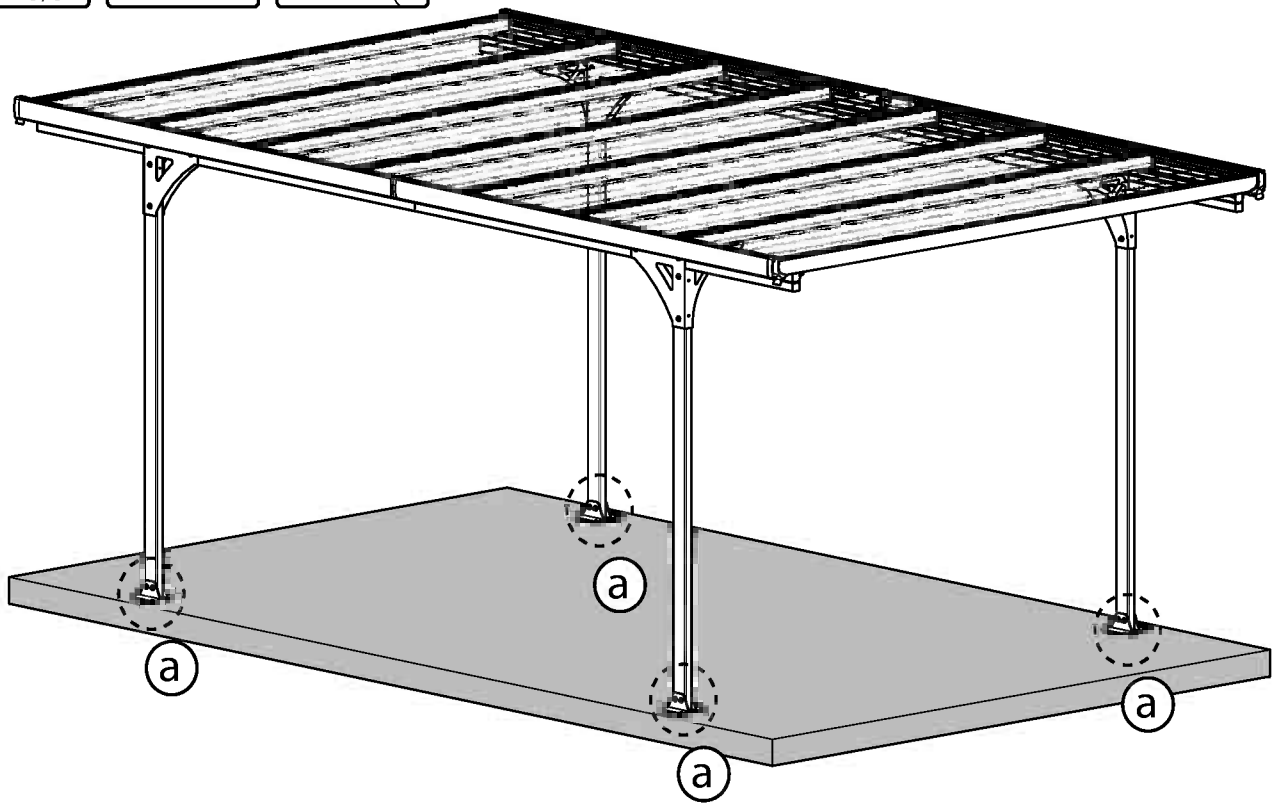

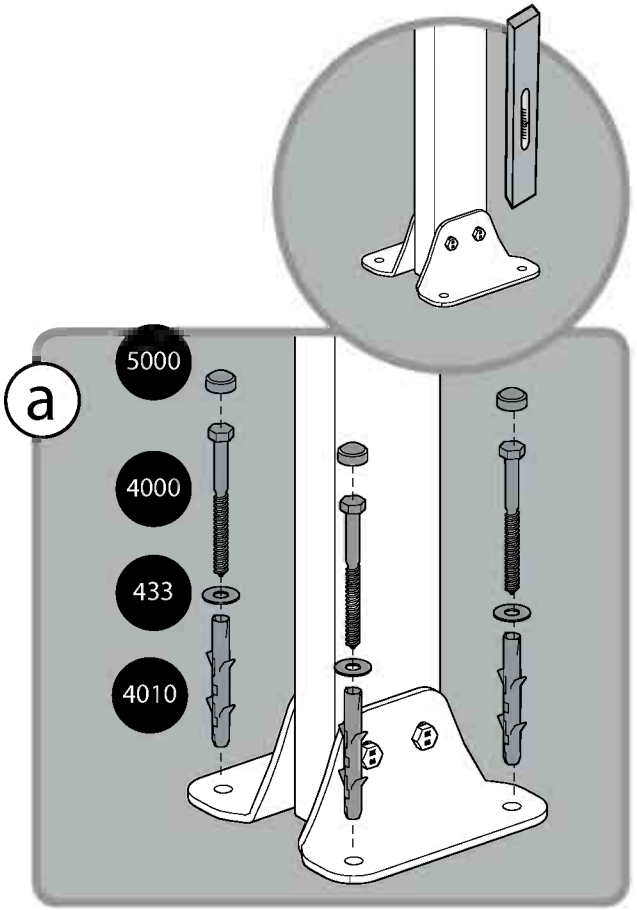
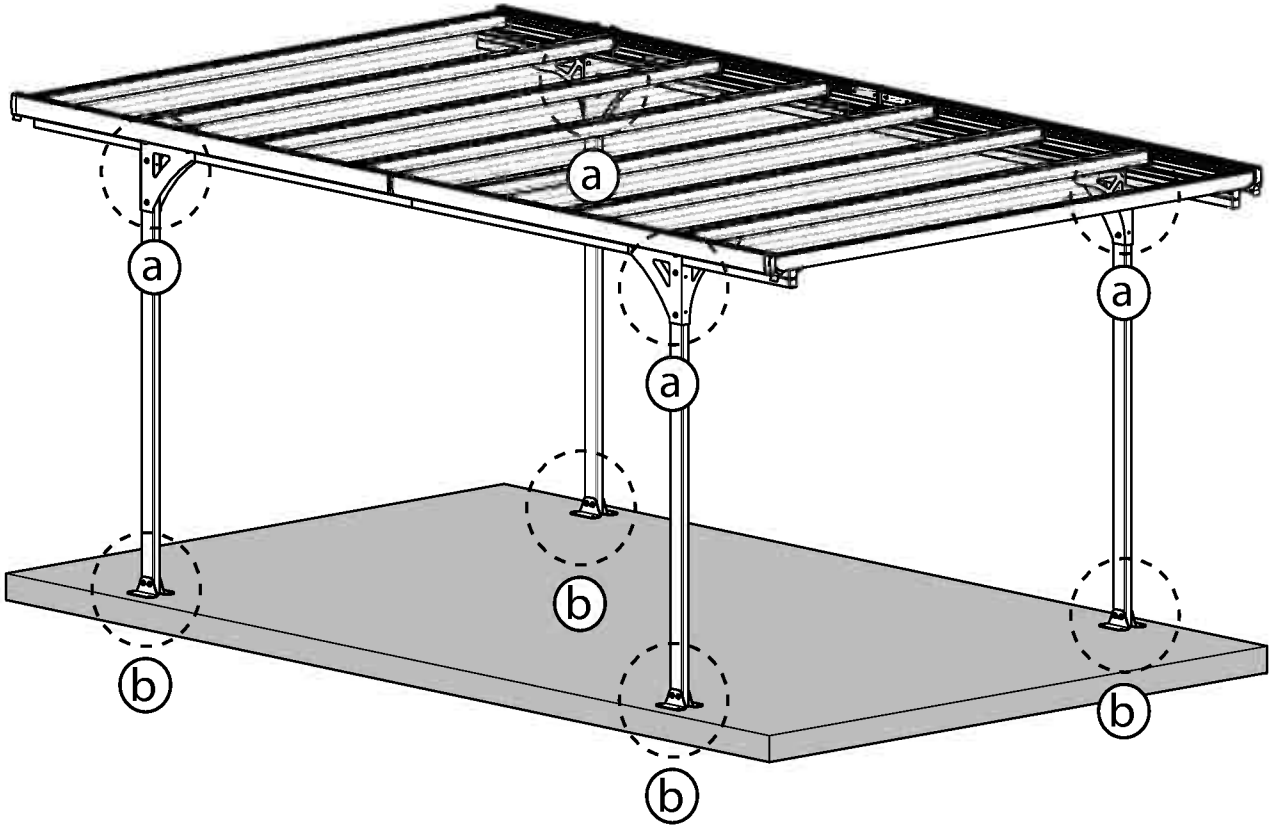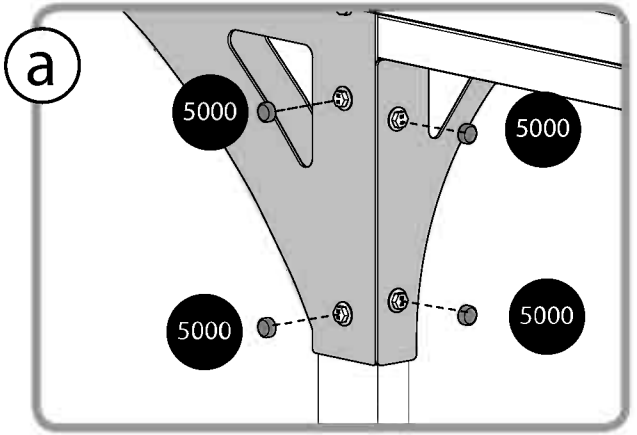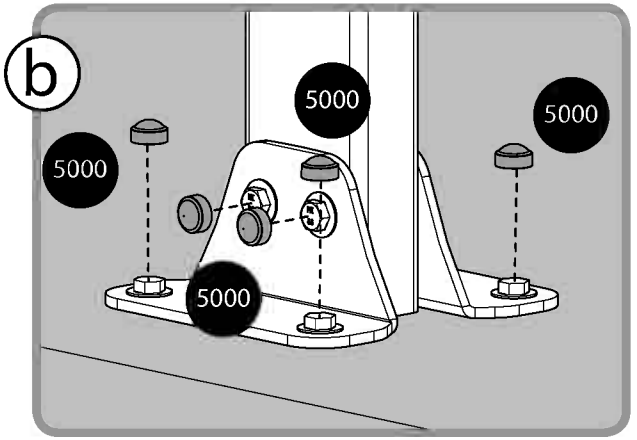
5000 40